Comus International Zweiradteile und Sportartikel Handelsgesellschaft mbH
Ettore-Bugatti-Straße 6 – 14 | D - 51149 Köln

MONKEY LINK

MONKEY LINK

ML-SkyeLight RL

Operating manual

Bedienungsanleitung | Mode d'emploi | Gebruikershandleiding | Manual de instrucciones | Istruzioni per l'uso | Руководство по эксплуатации | Návod k obsluze | Instrukcja obsługi | Kezelési útmutató

Operating manual for taillight »ML-SkyeLight RL«

GB

Technical data and information

- With red COB-LEDs (30 pcs.)
- Tested and approved in accordance with the German Road Traffic Licensing Regulations (StVZO)
- Nominal performance: 1,2 W
- Input voltage: 6V (6-12V) DC ~~AC~~

Important:

The 6-12 V DC version is marked with the symbol DC ~~AC~~. It should be noted that the use of the 6-12 V DC ~~AC~~ version is only permitted for bicycles with electric assisted pedalling (e-bikes) if, following a discharge-based shut-down of the support drive, an uninterrupted power supply to the lighting system is ensured for at least two hours, or if the drive motor can be used temporarily as a generator in order to continue to supply power to the lighting system.

The light is switched on/off using the bike control unit with pedal assistance.

PLEASE NOTE If an LED fails, the entire light unit must be replaced!

Attaching the lamps:

- When attaching the lamps, the light of the E-Bike must be switched off.
- Only switch the light on when the lamps are fitted to the E-Bike.
- If your E-Bike system does not have a light switch, the battery must be removed when attaching the lamps.
- The reflector surface of the taillight must be oriented vertically to the road and at a right angle to the longitudinal axis of the road.
- In accordance with the German Road Traffic Licensing Regulations (StVZO) section 67, lights must be properly and firmly attached and constantly ready for use. Lights may not be covered.
- The following attachment heights apply to bicycle taillights: min. height: 250 mm, max. height: 1200 mm
- When using lowerable seat posts, make sure that the lamp does not collide with the saddle when the seat post is lowered.
- The saddle clamp with the Monkey Link rear light must be attached to the seat tube of the frame.
- The rear lamp may not be mounted on any movable parts of the saddle pillar.
- The saddle clamp is designed for a saddle tube diameter of 32 or 35 mm.

In order to link the MonkeyLink module to the bike, move it with the integrated part of the holder (connector (2.)) within close proximity of the base (1.) until you feel the magnetic attraction. Lock the accessory section into the base until you hear a click sound from the mechanical coupling. Ensure that the rocker arm (3.) is fully engaged.

To remove the MonkeyLink module, operate the rocker arm (3.) and pull the module up out of the coupling.

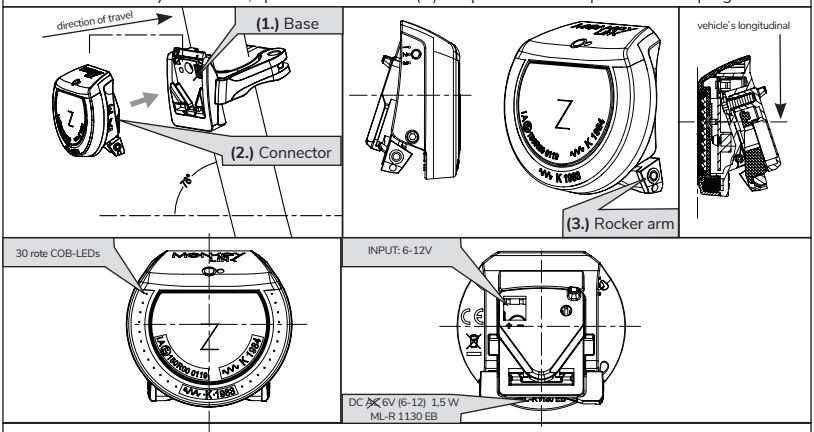

Transporting the lamps:

- Please remember that the lamp must be protected when transported in a bag. The contacts, in particular, must be protected against mechanical influences.
- The fastenings must be checked for dirt and any adhering metal items before attachment.

Safety information:

- Never look directly into the light.
- Do not expose the front light to intense heat.
- Before every journey, ensure that the headlight is not covered.

Bedienungsanleitung für Rücklicht »ML-R 1130 EB / ML-SkyeLight RL«

MONKEY LINK

D

Technische Daten und Hinweise

- Mit roten COB-LEDs (30 St.)
- Geprüft und zugelassen nach StVZO
- Nennleistung: 1,5 W
- Eingangspannung: 6V (6-12 V) DC ⊼

Wichtig:

Die 6-12 V DC Version ist mit dem Symbol DC ⊼ gekennzeichnet. Es wird darauf hingewiesen, dass eine Verwendung der 6-12 V DC ⊼ Version nur an Fahrrädern mit elektrischer Tretunterstützung (E-Bikes) erlaubt ist, wenn nach entladungsbedingter Abschaltung des Unterstützungsantriebs noch eine ununterbrochene Stromversorgung der Beleuchtungsanlage über mindestens zwei Stunden gewährleistet ist, oder wenn der Antriebsmotor als Lichtmaschine übergangsweise benutzt werden kann, um auch weiterhin die Lichtanlage mit Strom zu versorgen.

Die An-/Aus-Schaltung erfolgt über die Steuerungseinheit des Fahrrades mit Trethilfe.

ACHTUNG Bei Ausfall einer Leuchtdiode muss die gesamte Leuchteinheit ausgetauscht werden!

Anbringen der Beleuchtung:

- Beim Anbringen der Lampen muss das Licht des E-Bikes ausgeschaltet sein.
- Schalten Sie das Licht erst an, wenn die Lampen am E-Bikes montiert sind.
- Verfügt Ihr E-Bikes System nicht über einen Lichtschalter, muss die Batterie beim Anbau der Lampen entnommen werden.
- Die Bezugsachse muss parallel zur Fahrbahn und parallel zur Fahrzeuglängsachse ausgerichtet sein.
- Gemäß der deutschen StVZO § 67 müssen lichttechnische Einrichtungen vorschriftsmäßig und fest angebracht sowie ständig betriebsfertig sein. Lichttechnische Einrichtungen dürfen nicht verdeckt sein.
- Für Rückleuchten am Fahrrad gelten folgende Anbauhöhen: min. Höhe: 250 mm, max. Höhe: 1200 mm
- Achten Sie bei absenkbaren Sattelstützen unbedingt darauf, dass die Lampe in abgesenktem Zustand der Sattelstütze nicht mit dem Sattel kollidiert.
- Die Sattelklemme mit dem Monkey Link Rücklicht muss am Sattelrohr des Rahmens befestigt werden.
- Die Schlussleuchte darf nicht an beweglichen Teilen der Sattelstütze angebracht werden.
- Die Sattelklemme ist für einen Sattelrohr-Durchmesser von 32 oder 35 mm bestimmt.

Um das MonkeyLink Modul mit dem Fahrrad zu koppeln, führen Sie es mit dem integrierten Teil des Halters (Konnektor (2.)) in unmittelbare Nähe der Base (1.), bis Sie die magnetische Anziehung spüren. Rasten Sie das Zubehörteil an der Base ein, bis Sie ein „Klick-Geräusch" der mechanischen Verrastung hören. Vergewissern Sie sich, ob der Kipphebel (3.) vollständig eingerastet ist.

Zum Lösen des MonkeyLink Moduls betätigen Sie den Kipphebel (3.) und ziehen das Modul nach oben aus der Rastung.

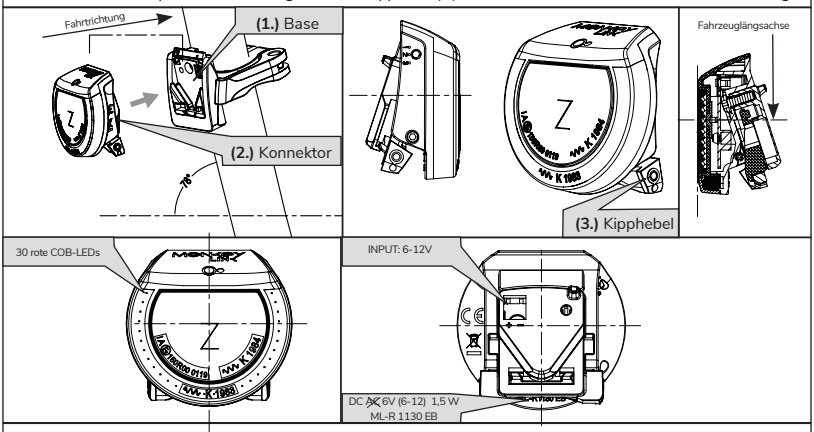

Transport der Beleuchtung:

- Bitte achten Sie darauf, dass die Lampe beim Transport in der Tasche unbedingt geschützt werden muss. Besonders die Kontakte müssen vor mechanischen Einflüssen geschützt werden.
- Die Verschlüsse müssen vor jedem Anbau auf Verschmutzung und anhaftende metallische Gegenstände geprüft werden.

Sicherheitshinweise:

- Schauen Sie niemals direkt in das Licht.
- Setzen Sie das Licht nicht großer Hitze aus.
- Vergewissern Sie sich vor jeder Fahrt, dass der Scheinwerfer nicht verdeckt ist.

Mode d‘emploi de la lumière arrière connectée »ML-SkyeLight RL«

F

Données techniques et recommandations

- Avec COB-LEDs rouge (30 pc.)
- Testé et homologué selon les exigences de circulation routière allemande (StVZO)
- Puissance nominale: 1,5 W
- Tension d‘alimentation: 6V (6-12 V) DC ~~AC~~

Important :

La version 6-12 V DC est marquée par le symbole DC ~~AC~~. Veuillez noter que l'utilisation de la version 6-12 V DC ~~AC~~ est seulement autorisée sur les vélos à assistance électrique au pédalage si, après la décharge et l'arrêt du moteur d'assistance, l'alimentation électrique du système d'éclairage est maintenue pendant au moins deux heures ou si le moteur d'entraînement peut être utilisé provisoirement comme alternateur pour continuer à alimenter le système d'éclairage.

La fonction arrêt/marche est assurée par l‘unité de commande du vélo à pédalage assisté.

ATTENTION Si une diode électroluminescente tombe en panne, toute l'unité d'éclairage doit être remplacée !

Anbringen der Beleuchtung:

- Pour installer les lumières, l'éclairage du système du vélo électrique doit être éteint.
- Allumez les lumières seulement après les avoir montées sur le vélo électrique.
- Si le système de votre vélo électrique ne possède pas d'interrupteur, retirez la batterie pour installer les lumières.
- L‘axe de référence doit être aligné parallèlement à la chaussée et parallèle à l'axe longitudinal du véhicule.
- Conformément à l‘article 67 du code de la route allemand (StVZO), les équipements d'éclairage doivent être correctement et solidement fixés. et être prêt à fonctionner à tout moment.
- Les hauteurs de montage suivantes s‘appliquent aux feux arrière des bicyclettes : hauteur minimale : 250 mm, hauteur maximale : 1200 mm.
- Achten Sie bei absenkbaren Sattelstützen unbedingt darauf, dass die Lampe in abgesenktem Zustand der Sattelstütze nicht mit dem Sattel kollidiert.
- Le collier de serrage du siège avec le feu arrière Monkey Link doit être fixé sur le tube de selle du cadre.
- Le feu arrière ne doit pas être fixé aux parties mobiles de la tige de selle.
- Le collier de serrage est conçu pour un diamètre de tube de selle de 32 ou 35 mm.

Pour connecter le module MonkeyLink sur le vélo, placez-le à proximité directe de la base (1.) avec la partie intégrée du support (Connecteur (2.)) jusqu‘à ce que vous ressentiez l‘attraction magnétique. Enclenchez la pièce accessoire sur la base jusqu‘à ce que vous entendiez un clic d‘engagement mécanique. Assurez-vous que le levier basculant (3.) est complètement engagé.

Pour libérer le module MonkeyLink, actionnez le levier basculant (3.) et désenclenchez le module en tirant vers le haut.

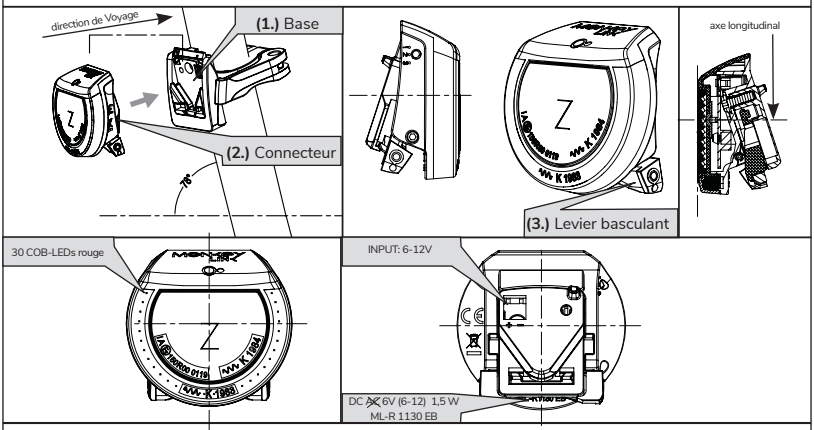

Transport de la lumière:

- Veuillez noter que la lampe doit être impérativement protégée pendant son transport dans le sac. En particulier, les contacts doivent être protégés des influences mécaniques.
- Vérifiez que les fermetures ne sont pas encrassées et qu'aucun objet métallique n'adhère avant chaque installation.

Consignes de sécurité:

- Ne regardez jamais directement la lumière.
- N'exposez pas la lampe à une forte chaleur.
- Assurez-vous avant chaque utilisation que le phare ne soit pas recouvert.

Gebruikershandleiding voor het achterlicht »ML-SkyeLight RL«

NL

Technische gegevens en aanwijzingen

- Met rode COB LED's (30 st.)
- Gekeurd en goedgekeurd volgens StVZO
- Nominaal vermogen: 1,5 W
- Invoerspanning: 6V (6-12 V) DC ~~AC~~

Belangrijk:

De 6-12 V DC-versie heeft het symbool DC ~~AC~~. Er wordt op gewezen dat een gebruik van de 6-12 V DC ~~AC~~-versie alleen op fietsen met een elektrische trapondersteuning is toegestaan, wanneer de uitschakeling van de ondersteuningaandrijving op basis van de ontlading nog een ononderbroken stroomvoorziening van de verlichtingsinstallatie gedurende ten minste twee uur waarborgt, of wanneer de aandrijfmotor als dynamo voor de overgang kan worden gebruikt om ook verder de lichtinstallatie van stroom te voorzien.

De aan-/uitschakeling vindt plaats via de regeleenheid van de fiets met trapondersteuning.

OPGELET Als er een lichtgevende diode uitvalt, moet de volledige lampunit worden vervangen!

De verlichting monteren:

- Bij het monteren van de verlichting moet de verlichting van de e-bike uitgeschakeld zijn.
- Schakel de verlichting pas in als de lampen op de e-bike zijn gemonteerd.
- Als uw e-bikesysteem geen lichtschakelaar heeft, moet de accu worden verwijderd bij het monteren van de verlichting. worden verwijderd.
- De referentieas moet evenwijdig aan de weg en evenwijdig aan de lengteas van het voertuig worden uitgelijnd.
- Volgens het Duitse wegenverkeersreglement (StVZO) § 67 moeten de verlichtingsinrichtingen goed en stevig zijn bevestigd en moet te allen tijde bedrijfsklaar zijn. Verlichtingsapparatuur mag niet worden verborgen.
- Voor achterlichten op fietsen gelden de volgende montagehoogtes: min. hoogte: 250 mm, max. hoogte: 1200 mm.
- Als de zadelpen omlaag kan worden gezet, zorg er dan voor dat de lamp de zadelpen niet raakt wanneer deze in de neergelaten stand staat. de zadelpen botst niet tegen het zadel.
- De zadelklem met het Monkey Link-achterlicht moet aan de zadelbuis van het frame worden bevestigd.
- Het achterlicht mag niet worden bevestigd aan bewegende delen van de zadelpen.
- De zadelklem is ontworpen voor een zadelbuisdiameter van 32 of 35 mm.

Om de MonkeyLink-module met de fiets te koppelen, leidt u deze met het geïntegreerde deel van de houder (connector (2e)) in de onmiddellijke nabijheid van de basis (1e), totdat u voelt dat er een magnetische aantrekkingskracht optreedt. Klik het toebehorendeel in de basis vast totdat u een „Klikgeluid“ van de mechanische vergrendeling hoort. Controleer of de tuimelschakelaar (3e) volledig is vastgeklikt.

Bedien tuimelschakelaar (3e) om de MonkeyLink-module los te maken en trek de module naar boven uit de vergrendeling.

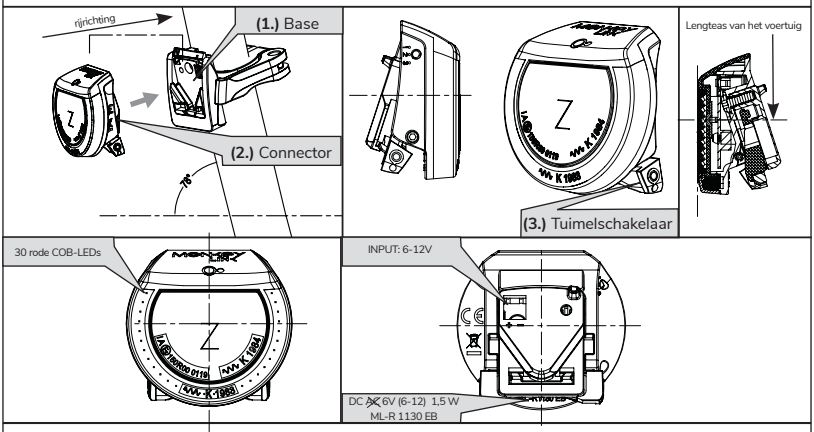

Transport van de verlichting:

- Let erop dat de lamp bij het transport in de zak absoluut moet zijn beschermd. Met name de contacten moeten worden beschermd tegen mechanische invloeden.
- De sluitingen moeten telkens voor de aanbouw op vervuiling en aanhechtende, metalen voorwerpen worden gecontroleerd.

Veiligheidsinstructies:

- Kijk nooit recht in het licht.
- Stel de lamp niet bloot aan grote hitte.
- Controleer voor elke rit of de koplamp niet bedekt is.

Instrucciones de uso de la luz trasera »ML-SkyeLight RL«

ES

Datos técnicos e indicaciones

- Con LEDs COB rojos (30 uds.)
- Comprobado y autorizado según el código de circulación alemán (StVZO)
- Potencia nominal: 1,5 W
- Tensión de entrada: 6V (6-12 V) DC ⊼

Importante:

La versión de 6-12 V está indicada con el símbolo DC ⊼. Advertimos que la utilización de la versión de 6-12 V DC solo se permite en bicicletas con ayuda por motor eléctrico si una vez desconectado el accionamiento del soporte para poder descargar, aún puede garantizarse que vaya a haber una alimentación de corriente ininterrumpida para la instalación de iluminación durante al menos dos horas o si el motor de accionamiento tiene que utilizarse como máquina de luz de forma transitoria para poder seguir suministrando corriente a la instalación de luz.

La conexión/desconexión se realiza mediante la unidad de control de la bicicleta con ayuda por motor.

¡ATENCIÓN en caso de fallo de un diodo luminoso, hay que cambiar toda la unidad de luz!

Colocación de la iluminación:

- Al instalar las luces, las luces de la e-bike deben estar apagadas.
- No encienda las luces hasta que las lámparas estén montadas en la e-bike.
- Si su sistema de e-bike no tiene un interruptor de luz, la batería debe ser removida cuando se instalen las lámparas.
- El eje de referencia debe estar alineado en paralelo a la carretera y en paralelo al eje longitudinal del vehículo.
- De acuerdo con el artículo 67 del Reglamento alemán sobre permisos de circulación (StVZO), los equipos de iluminación deben instalarse de acuerdo con la normativa, estar fijados en su lugar y estar listos para funcionar en todo momento. Los equipos de iluminación no deben estar ocultos.
- Las siguientes alturas de montaje se aplican a las luces traseras de las bicicletas: altura mínima: 250 mm, altura máxima: 1200 mm.
- En el caso de las tijas de sillín abatibles, asegúrese de que la lámpara no choque con el sillín cuando se baje la tija.
- La abrazadera del sillín con la luz trasera Monkey Link debe fijarse al tubo del sillín del cuadro.

Para acoplar el módulo MonkeyLink a la bicicleta, introdúzcalo con la pieza integrada del soporte **(conector 2.)** al lado de la base **(1.)**, hasta que note como se une el imán. Encastre la pieza accesoria en la base hasta que oiga como hace clic el bloqueo mecánico. Asegúrese de que la palanca **(3.)** esté completamente encastrada.

Para soltar el módulo MonkeyLink, pulse la palanca **(3.)** y tire del módulo hacia arriba fuera del encastre.

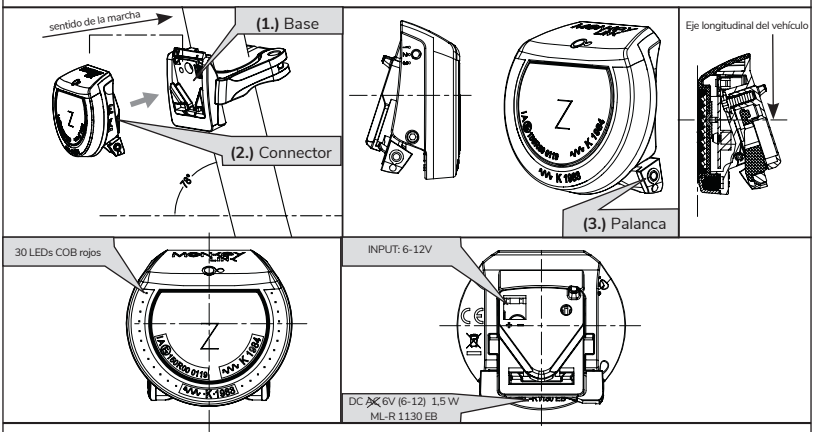

Transporte de la iluminación:

- Procure que la lámpara esté protegida dentro de la bolsa durante el transporte. En especial, hay que proteger los contactos de las influencias mecánicas.
- Comprobar que los cierres no esté sucios ni tengan objetos metálicos adheridos antes de cada montaje.

Instrucciones de seguridad:

- Nunca mires directamente a la luz.
- No exponga la luz a un gran calor.
- Antes de cada viaje, asegúrese de que el faro no está cubierto.

Istruzioni per l'uso fanale posteriore »ML-SkyeLight RL«

IT

Dati tecnici e avvisi

- Con LED COB rosso (30 pz.)
- Verificato e autorizzato secondo il regolamento sull'ammissione alla circolazione stradale (StVZO)
- Potenza nominale: 1,5 W
- Tensione d'ingresso: 6V (6-12 V) DC ⊼

Importante:
la versione da 6-12 V CD è contrassegnata con il simbolo DC ⊼. È importante notare che l'utilizzo della versione 6-12 V CD ⊼ è consentito esclusivamente su biciclette con supporto elettrico alla pedalata se, dopo lo spegnimento dovuto allo scaricamento dell'azionamento di supporto è garantita, ancora per almeno due ore, un'alimentazione di corrente ininterrotta dell'impianto di illuminazione, oppure se il motore di propulsione può essere usato transitoriamente come dinamo.

L'accensione/lo spegnimento avviene tramite unità di comando della bicicletta con ausilio alla pedalata.

ATTENZIONE in caso di guasto di un diodo luminoso deve essere sostituita l'intera unità luminosa!

Installazione della lampadina:

- La luce della e-bike deve essere spenta quando si montano le lampade.
- Non accendere la luce prima che le lampade siano state montate sulla e-bike.
- Se il vostro sistema e-bike non ha un interruttore per la luce, la batteria deve essere rimossa quando si montano le lampade.
- L'asse di riferimento deve essere allineato parallelamente alla strada e parallelo all'asse longitudinale del veicolo.
- Secondo il regolamento tedesco sulla circolazione stradale (StVZO) § 67, i dispositivi di illuminazione devono essere correttamente e saldamente e deve essere sempre pronto all'uso. I dispositivi di illuminazione non devono essere nascosti.
- Le seguenti altezze di montaggio si applicano alle luci posteriori delle biciclette: altezza minima: 250 mm, altezza massima: 1200 mm.
- Se il reggisella può essere abbassato, assicuratevi assolutamente che la lampada non collida con la sella quando il reggisella è abbassato.

Per agganciare il modulo MonkeyLink alla bicicletta, avvicinarlo, con la parte integrata del supporto (connettore **(2.)**) nelle immediate vicinanze della base **(1.)**, fino a sentire l'aggancio magnetico. Innestare l'accessorio nella base fino a sentire il „clic" dell'aggancio meccanico. Accertarsi che la leva a bilanciere **(3.)** si sia innestata completamente.

Per rimuovere il modulo MonkeyLink, azionare la leva a bilanciere **(3.)** e tirare via il modulo dalla scanalatura, verso l'alto.

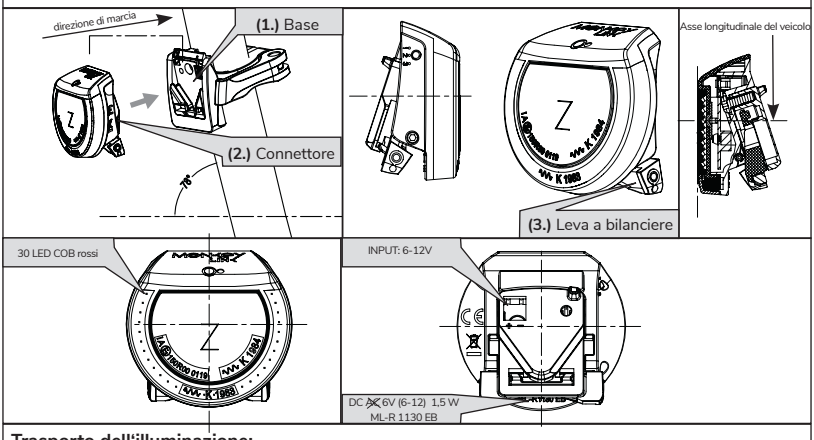

Trasporto dell'illuminazione:

- Fare attenzione, affinché la lampadina venga trasportata nella borsa protettiva. In particolare i contatti devono essere protetti da interazioni meccaniche.
- Prima di ogni installazione, sui meccanismi di chiusura deve essere verificata la presenza di sporco e oggetti metallici aderenti.

Istruzioni di sicurezza:

- Non guardare mai direttamente nella luce.
- Non esporre la luce a un grande calore.
- Prima di ogni giro, assicuratevi che il faro non sia coperto.

Руководство по эксплуатации задней фары »ML-SkyeLight RL«

MONKEY LINK RU

Технические характеристики и указания

- С красными светодиодами COB (30 шт.)
- Geprüft und zugelassen nach StVZO
- Номинальная мощность: 1,5 W
- Входное напряжение: 6 В (6-12 В) пост./перем. тока

Важно!

Модель 6-12 В пост. тока отмечена символом DC. Обращаем ваше внимание на то, что модель 6-12 В пост./перем. тока применяется только на велосипедах с электрической опорой педали, на которых при отключении вспомогательного привода вследствие разрядки не менее двух часов обеспечивается бесперебойное электропитание системы освещения, или если приводной двигатель временно используется в качестве осветительного генератора для питания системы освещения.

Включение/выключение выполняется блоком управления велосипеда с помощью опоры педали.

ВНИМАНИЕ! При выходе из строя светодиода осветительный прибор нужно заменить!

Включение освещения:

- При установке ламп свет электронного велосипеда должен быть выключен.
- Не включайте свет, пока лампы не будут установлены на электровелосипед.
- Если система электронного велосипеда не оснащена выключателем света, при установке ламп необходимо снять аккумулятор. быть удалены.
- Контрольная ось должна быть выровнена параллельно дороге и параллельно продольной оси транспортного средства.
- Согласно § 67 Правил дорожного движения Германии (StVZO), осветительные приборы должны быть правильно и прочно закреплены. и должны быть готовы к работе в любое время. Осветительное оборудование не должно быть скрыто.
- Для задних фонарей на велосипедах действуют следующие монтажные высоты: мин. высота: 250 мм, макс. высота: 1200 мм.
- Если стойку сиденья можно опустить, убедитесь, что лампа не касается стойки сиденья, когда она опущена. подседельный штырь не сталкивается с седлом.
- Подседельный хомут с задним фонарем Monkey Link должен быть прикреплен к подседельной трубе рамы.
- Задний фонарь не должен крепиться к подвижным частям подседельного штыря.
- Подседельный зажим рассчитан на диаметр подседельной трубы 32 или 35 мм.

Для соединения модуля MonkeyLink с велосипедом проведите встроенной частью держателя **(соединитель (2.)**) возле базы **(1.)**, пока не почувствуете магнитное притяжение. Закрепите принадлежность на базе, пока не услышите щелчок механической фиксации. Убедитесь в том, что перекидной рычаг **(3.)** полностью защелкнулся.

Для отсоединения модуля MonkeyLink нажмите на перекидной рычаг **(3.)** и потяните модуль вверх, чтобы разблокировать его.

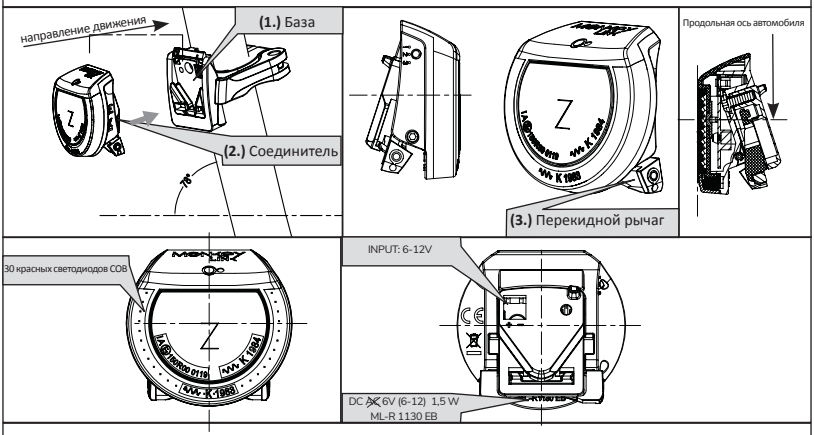

Транспортировка системы освещения:

- обратите внимание, что при транспортировке в кармане необходимо обеспечить защиту лампы. Прежде всего нужно защитить контакты от механических воздействий.
- Перед каждой установкой проверяйте замки на наличие загрязнений и налипших металлических частей.

Инструкции по технике безопасности:

- Никогда не смотрите прямо на свет.
- Не подвергайте светильник сильному нагреву.
- Перед каждой поездкой убедитесь, что фара не закрыта.

Návod k použití zadního světla »ML-SkyeLight RL«

CZ

Technické údaje a upozornění

- S červenými LED COB (30 ks)
- Test a schválení StVZO
- Jmenovitý výkon: 1,5 W
- Vstupní napětí: 6V (6-12 V) DC ~~AC~~

Důležité:

Verze 6-12 V DC je označena symbolem DC ~~AC~~. Upozorňujeme na to, že použití verze 6-12 V DC ~~AC~~ je povolena jen pro jízdní kola s elektrickou podporou šlapání, pokud je po vypnutí z důvodu vybití podpůrného pohonu ještě minimálně po dobu dvou hodin k dispozici nepřerušitelné napájení, nebo je-li hnací motor přechodně využíván jako osvětlovací dynamo, aby bylo i nadále osvětlovací zařízení napájeno proudem.

Zapnutí/vypnutí probíhá přes řídicí jednotku jízdního kola s pomocí šlapání.

POZOR Při výpadku jedné světelné diody se musí vyměnit celá osvětlovací jednotka!

Připevnění osvětlení:

- Při montáži svítilen musí být světlo elektrokola vypnuté.
- Světlo zapněte až po montáži svítilen na elektrokolo.
- Pokud váš systém elektrokola není vybaven spínačem světel, je třeba při montáži svítilen vyjmout baterii.

odstranit.

- Vztažná osa musí být rovnoběžná s vozovkou a rovnoběžná s podélnou osou vozidla.
- Podle § 67 německého zákona o silničním provozu (StVZO) musí být světelné zařízení řádně a pevně upevněno. a musí být vždy připraven k provozu. Osvětlovací zařízení nesmí být zakryto.
- Pro zadní světla jízdních kol platí následující montážní výšky: min. výška: 250 mm, max. výška: 1200 mm.
- Pokud lze sloupek sedadla snížit, dbejte na to, aby se svítilna při snižování nedotýkala sloupku sedadla. sedlový sloupek nenaráží do sedla.
- Sedlová objímka se zadním světlem Monkey Link musí být připevněna k sedlové trubce rámu.
- Zadní světlo nesmí být připevněno k pohyblivým částem sloupku sedadla.
- Objímka sedla je určena pro průměr sedlové trubky 32 nebo 35 mm.

Pro propojení modulu MonkeyLink Modul s jízdním kolem jej veďte s integrovaným dílem držáku (konektor **(2.)**) v bezprostřední blízkosti základny **(1.)**, až pocítíte přitažení magnetickou silou. Díl příslušenství zajistěte do základny až uslyšíte „kliknutí“ mechanické západky. Ujistěte se, že kyvná páčka **(3.)** úplně zapadla.

Pro uvolnění modulu MonkeyLink se dotkněte kyvné páčky **(3.)** a modul vytáhněte směrem nahoru ze západky.

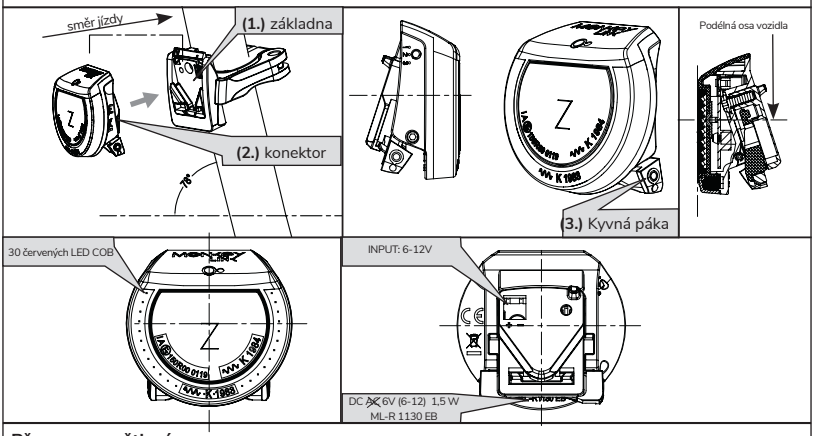

Přeprava osvětlení:

- Dbejte na to, aby bylo světlo při přepravě v tašce bezpodmínečně chráněné. Především je třeba chránit kontakty před mechanickými vlivy.
- Uzávěry je třeba před každou montáží zkontrolovat z hlediska znečištění a přilnutých kovových předmětů.

Bezpečnostní pokyny:

- Nikdy se nedívejte přímo do světla.
- Nevystavujte světlo velkému teplu.
- Před každou jízdou se ujistěte, že světlomet není zakrytý

Instrukcja obsługi światła tylnego »ML-SkyeLight RL«

PL

Dane i wskazówki techniczne

- Z czerwonymi LED COB (30 szt.)
- Produkt sprawdzony i zaaprobowany zgodnie z przepisami prawa o ruchu drogowym
- Moc nominalna: 1,5 W
- Napięcie na wejściu: 6V (6-12 V) DC ⊼

Ważne:

Wersja 6-12 V DC jest oznaczona symbolem DC ⊼. Zwraca się uwagę, że stosowanie wersji 6-12 V DC ⊼ jest dozwolone tylko w rowerach z elektrycznym wspomaganiem pedałowania, gdy po wyłączeniu napędu wspomagającego wskutek rozładowania zapewnione jest nieprzerwane zasilanie elektryczne instalacji oświetleniowej jeszcze przez co najmniej dwie godziny, lub gdy silnik napędowy może być przejściowo wykorzystywany jako prądnica pozwalająca w dalszym ciągu zasilać instalację oświetleniową.

Włączanie / wyłączanie odbywa się za pośrednictwem jednostki sterowniczej roweru ze wspomaganiem pedałowania.

UWAGA W przypadku uszkodzenia diody świecącej należy wymienić cały zespół świetlny!

Zakładanie oświetlenia:

- Podczas montażu lamp światło roweru elektrycznego musi być wyłączone.
- Nie należy włączać światła, dopóki lampy nie zostaną zamontowane na rowerze elektrycznym.
- Jeśli Twój system e-bike nie posiada przełącznika świateł, podczas montażu lampek należy wyjąć akumulator.
- Oś odniesienia musi być ustawiona równolegle do drogi i równolegle do osi wzdłużnej pojazdu.
- Zgodnie z § 67 rozporządzenia o dopuszczeniu do ruchu drogowego (StVZO) urządzenia oświetleniowe muszą być prawidłowo i trwale zamocowane. i musi być zawsze gotowy do pracy. Sprzęt oświetleniowy nie może być ukryty.
- Dla tylnych świateł rowerowych obowiązują następujące wysokości montażu: min. wysokość: 250 mm, maks. wysokość: 1200 mm.
- Jeśli słupek siedzenia można obniżyć, należy upewnić się, że lampka nie dotyka słupka siedzenia, gdy jest on opuszczony. sztyca podsiodłowa nie koliduje z siodełkiem.
- Obejma siodła z lampką tylną Monkey Link musi być przymocowana do rury podsiodłowej ramy.
- Światło tylne nie może być przymocowane do ruchomych części sztycy podsiodłowej.
- Obejma podsiodłowa jest przeznaczona do rury podsiodłowej o średnicy 32 lub 35 mm.

Aby połączyć moduł MonkeyLink z rowerem, przysuń go ze zintegrowanym elementem uchwytu (złącze **(2.)**) bezpośrednio do podstawy **(1.)**, wyczuwając przyciąganie magnetyczne. Załóż element osprzętu na podstawie w taki sposób, by usłyszeć „kliknięcie" mechanicznego zatrzasku. Upewnij się, że dźwigienka **(3.)** zatrzasnęła się całkowicie.

Aby odblokować moduł MonkeyLink, użyj dźwigienki **(3.)** i wyjmij moduł z zatrzasku, przesuwając go do góry.

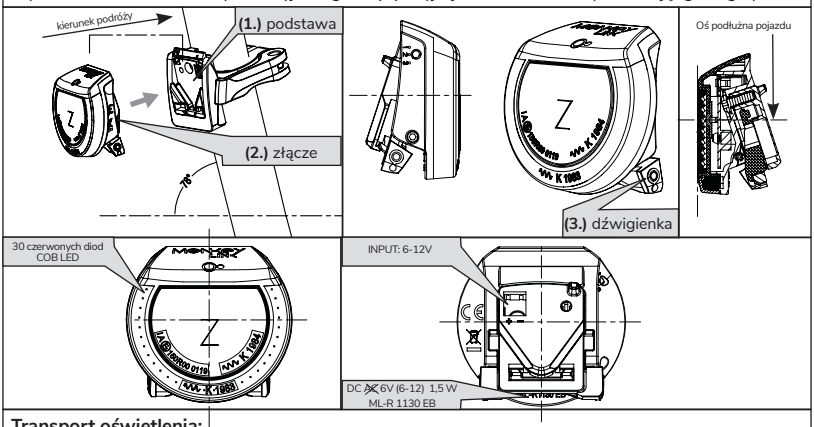

Transport oświetlenia:

- Miej na uwadze, że lampę należy koniecznie zabezpieczyć na czas transportu w torbie. Przed oddziaływaniami mechanicznymi należy zabezpieczyć przede wszystkim styki.
- Przed każdym montażem należy sprawdzić zamknięcia pod względem zabrudzenia oraz przylegających przedmiotów metalicznych.

Wskazówki bezpieczeństwa:

- Nigdy nie patrz bezpośrednio w światło.
- Nie wystawiaj lampy na działanie wysokiej temperatury.
- Przed każdą jazdą upewnij się, że reflektor nie jest zasłonięty.

Kezelési útmutató az »ML-SkyeLight RL« termékhez

HU

Műszaki adatok és információk

- Piros COB LED-ekkel (30 db)
- A közúti közlekedés céljaira való engedélyeztetésről szóló német törvénynek megfelelően ellenőrizve és engedélyezve
- Névleges teljesítmény: 1,5 W
- Bemeneti feszültség: 6V (6-12 V) DC

Fontos:

A 6-12 V DC verziót a DC szimbólummal jelöltük.

Kérjük tartsa szem előtt, hogy a 6-12 V DC verzió használata csak elektromos rásegítéssel rendelkező kerékpárokon engedélyezett, és csak akkor, ha azután, hogy a rásegítés az akkumulátor merülése miatt kikapcsol, a világítás áramellátása még legalább további két órán át garantált, vagy ha a rásegítő motor átmeneti-leg dinamóként is funkcionál, és így a világítást továbbra is ellátja árammal.

A ki- és bekapcsolás a rásegítéssel felszerelt kerékpár vezérlőegységén keresztül történik.

FIGYELEM Amennyiben egy fénydióda meghibásodna, az egész világítóegységet ki kell cserélni.

A világítás felszerelése:

- A lámpák felszerelésekor az e-kerékpár világítását ki kell kapcsolni.
- Ne kapcsolja be a lámpát, amíg a lámpákat fel nem szerelte az e-kerékpárra.
- Ha az e-kerékpár rendszere nem rendelkezik világításkapcsolóval, a lámpák felszerelésekor az akkumulátort ki kell venni. el kell távolítani.
- A referenciatengelyt az úttal párhuzamosan és a jármű hossztengelyével párhuzamosan kell igazítani.
- A német közúti közlekedési engedélyezési szabályzat (StVZO) 67. §-a szerint a világítóberendezéseket megfelelően és szilárdan kell felszerelni. és mindig üzemkésznek kell lennie. A világítóberendezéseket nem szabad elrejteni.
- A kerékpárok hátsó lámpáira a következő szerelési magasságok vonatkoznak: min. magasság: 250 mm, max. magasság: 1200 mm.
- Ha az ülésoszlop leengedhető, győződjön meg arról, hogy a lámpa nem ér hozzá az ülésoszlophoz, amikor az leengedésre kerül. a nyeregcső nem ütközik a nyereggel.
- A Monkey Link hátsó lámpával ellátott nyeregbilincset a váz nyeregcsövéhez kell rögzíteni.
- A hátsó lámpát nem szabad a nyeregcső mozgó részeihez rögzíteni.
- A nyeregcsőbilincset 32 vagy 35 mm-es nyeregcsőátmérőhöz tervezték.

A MonkeyLink modul kerékpárhoz való csatlakoztatásához a foglalat beépített eleme **(Csatlakozó (2.)**) segítségével helyezze azt az aljzat **(1.)** közvetlen közelébe amíg már érezhető a mágnesek vonzása. Nyomja be a kiegészítőt az aljzatba, amíg nem hallja mechanikus csatlakozás kattanó hangját. Győződjön meg róla, hogy a billenőkar **(3.)** teljesen a helyére pattant-e.

A MonkeyLink modul eltávolításához nyomja le a billenőkart, és felfelé húzza ki a modult az aljzatból.

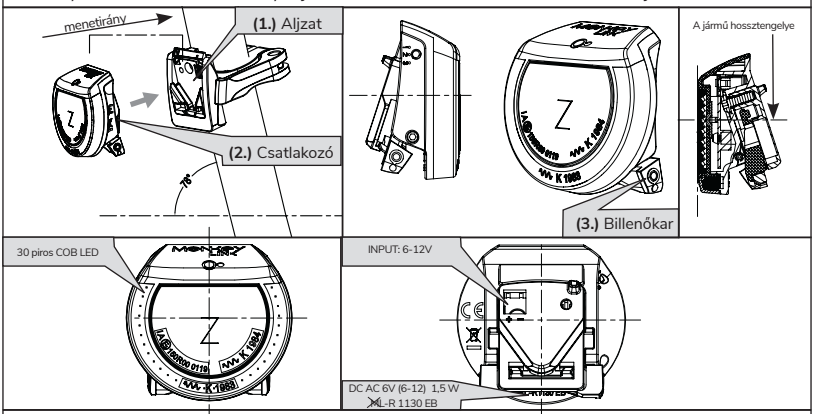

A világítás szállítása:

- Kérjük, vegye figyelembe, hogy a lámpát táskában való szállításkor mindig védeni kell. Különösen az érintkezőket kell mechanikai behatásoktól védeni.
- Minden felszerelés előtt ellenőrizni kell, hogy a kapcsolódó felületekre nem ragadt-e szennyeződés vagy fémtárgy.

Biztonsági utasítások:

- Soha ne nézzen közvetlenül a fénybe.
- Ne tegye ki a fényt nagy hőnek.
- Minden utazás előtt győződjön meg arról, hogy a fényszóró nincs letakarva.